COMPOSANTS PNEUMATIQUES

SERIE 125

Guide des désignations

MER 1/4" 22 5 PU ML 00 P

Produit
- **EVR** = distributeur à commande électro-pneumatique
- **MER** = distributeur à commande mécanique
- **VMR** = distributeur à commande manuelle
- **VPR** = distributeur à commande pneumatique

Connexion
- **1/8"** = G1/8"
- **1/4"** = G1/4"

Taille
- **22** = 22 mm

Fonction
- **5** = 5/2
- **6** = 5/3

Commande
- **PU** = poussoir
- **PP** = poussoir avec traversée de cloison
- **LT** = levier sensible
- **RL** = levier à galet
- **RU** = levier à galet unidirectionnel
- **PB** = commande à panneau
- **PS** = poussoir servopiloté
- **PO** = poussoir servopiloté avec traversée de cloison
- **LS** = levier sensible servopiloté
- **RS** = levier à galet servopiloté
- **RO** = levier à galet unidirectionnel servopiloté
- **AN** = antenne
- **TA** = bouton "pousser-tirer"
- **TS** = tiret
- **LV** = levier axial
- **L9** = levier à 90°
- **PN** = pneumatique
- **SL** = électro-pneumatique
- **SA** = électro-pneumatique asservie M5
- **AU** = électro-pneumatique asservie rac. instantané
- **RLC**= levier à galet coussinet à sphère
- **RUC**= levier à galet unidirectionnel coussinet à sphère

Rappel
- **ML** = ressort
- **PM** = pneumo-mécanique
- **BS** = bistable
- **ST** = stable sur 3 positions
- **RC** = retour au centre
- **MP** = ressort pneumatique
- **DF** = différentiel

Option
- **CC** = centres fermés
- **CA** = centres ouverts
- **CP** = centres ouverts à la pression
- **00** = 5/2

Matière
- **P** = plastique

Cette gamme de distributeurs a été conçue et réalisée pour satisfaire à la demande, sans cesse croissante, de prestations venant des systèmes d'automation industrielle.
Les solutions techniques adoptées, le choix des matériaux, ainsi que l'industrialisation élevée du produit grâce au corps en technopolymère, assurent fiabilité et performance.
Les distributeurs de la série 125 sont disponibles en commandes mécaniques, manuelles, pneumatiques et électro-pneumatiques, tant en version 5/2 que 5/3.
Les raccordements sont taraudés 1/8" et 1/4", et sur demande, des connexions instantanées Ø8 sont également disponibles.

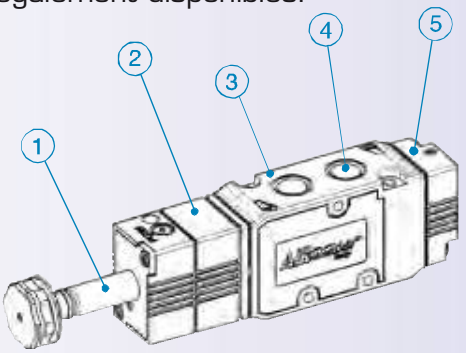

Matières utilisées

1 OPERATEUR : Laiton, acier inox
2 CORPS DE L'OPERATEUR : POM
3 CORPS DU DISTRIBUTEUR : Technopolymère
4 INSERTS : Laiton OT 58
5 CULASSE : POM
7 AUTRES COMPOSANTS: Voir page 97

CARACTERISTIQUES TECHNIQUES

Construction:	3/2 - 5/2 - 5/3, à tiroir
Fluide:	air comprimé filtré (avec /sans lubrification)
Installation:	toutes les positions grâce à des orifices dans le corps du distributeur
Type de connection:	G1/8"- G1/4"
Ø nominal:	5 mm
Température de travail:	mini = 5°C maxi = 50°C
Débit (P=6bar - Δp=1bar):	800 Nl/min

SERIE 125 EVR 1/8” - 1/4”

distributeurs à commande électro-pneumatique

Exemple de montage sur embase

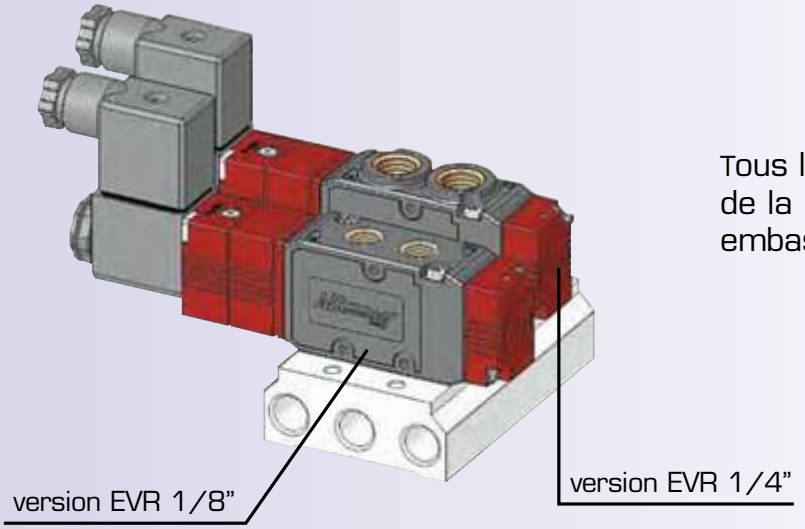

Tous les électro-distributeurs 1/8” et 1/4” de la série 125 peuvent être assemblés sur embase ou bien être utilisés seuls.

DISTRIBUTEURS ELECTRO-PNEUMATIQUES, 5/2

CARACTERISTIQUES TECHNIQUES
Pression d’exercice: 1 ÷10bar
Tension: 24V DC, 24V AC, 110V AC, 220V AC
Indice de protection: IP 65 EN 60529
Type de commande manuelle: monostable
Poids: 0,106Kg

Les bobines sont vendues séparément page 157.

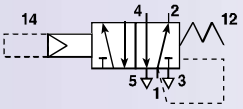

CODE	DESIGNATION
1252125001	EVR 1/8” 22 5 SL PM 00 P
1252135001	EVR 1/4” 22 5 SL PM 00 P

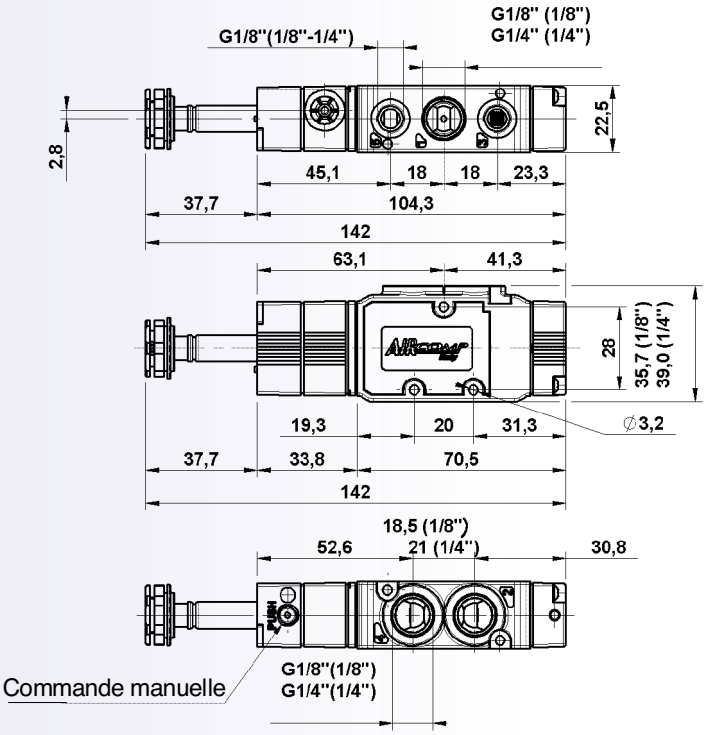

 La société se réserve le droit de modifier à tout moment et sans préavis les cotes d’encombrement qui ne sont données qu’à titre indicatif

COMPOSANTS PNEUMATIQUES

SERIE 125 EVR 1/8” - 1/4”

distributeurs à commande électro-pneumatique

DISTRIBUTEURS ELECTRO-PNEUMATIQUES, 5/2-5/3 BISTABLES

CARACTERISTIQUES TECHNIQUES
Pression d’exercice (5/2 - 5/3): 0 ÷10bar
Tension: 24V DC, 24V AC, 110V AC, 220V AC
Indice de protection: IP 65 EN 60529
Type de commande manuelle: monostable
Poids: 0,136 Kg

Les bobines sont vendues séparément page 157.

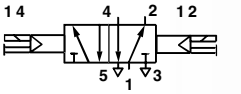

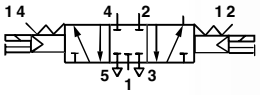

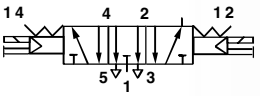

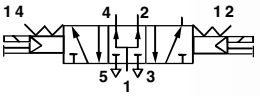

CODE	DESIGNATION
1252125002	EVR 1/8” 22 5 SL BS 00 P
1252135002	EVR 1/4” 22 5 SL BS 00 P
1252126001	EVR 1/8” 22 6 SL RC CC P
1252136001	EVR 1/4” 22 6 SL RC CC P
1252126002	EVR 1/8” 22 6 SL RC CA P
1252136002	EVR 1/4” 22 6 SL RC CA P
1252126003	EVR 1/8” 22 6 SL RC CP P
1252136003	EVR 1/4” 22 6 SL RC CP P

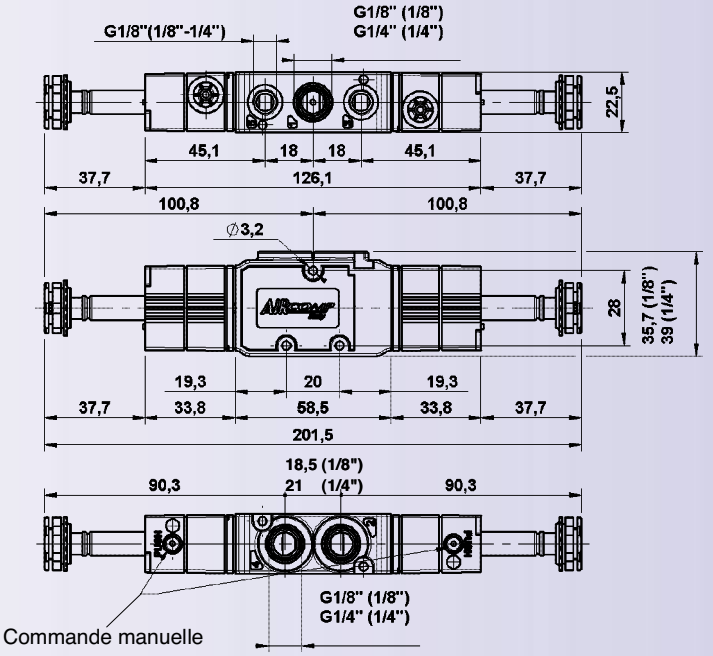

DISTRIBUTEURS ELECTRO-PNEUMATIQUES, 5/2 ALIMENTATION SEPAREE

CARACTERISTIQUES TECHNIQUES
Pression d’exercice (5/2 - 5/3): 0 ÷10bar
Pression d’actionnement (alim.séparée): 0,5÷10bar
Tension: 24V DC, 24V AC, 110V AC, 220V AC
Indice de protection: IP 65 EN 60529
Type de commande manuelle: monostable
Poids: 0,107 Kg

Les bobines sont vendues séparément page 157.

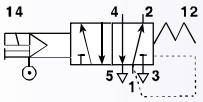

CODE	DESIGNATION
1252125003	EVR 1/8” 22 5 SA PM 00 P
1252135003	EVR 1/4” 22 5 SA PM 00 P

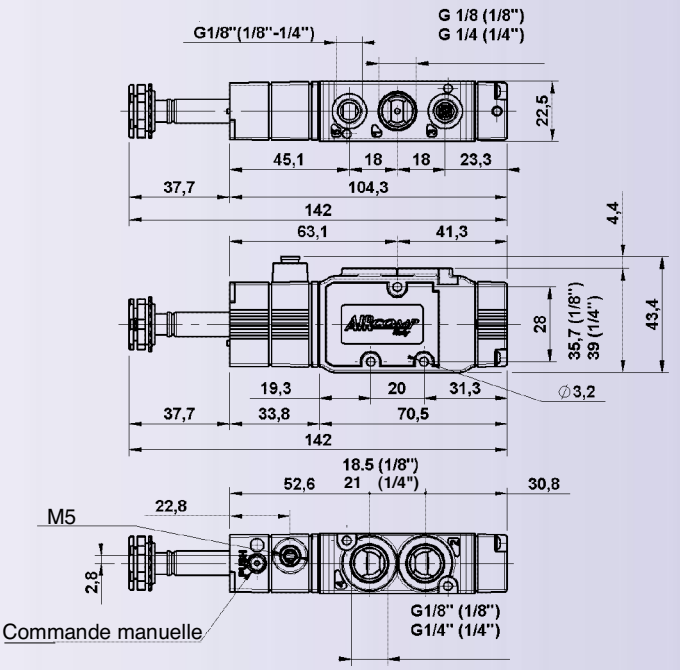

COMPOSANTS PNEUMATIQUES

SERIE 125 EVR-VPR 1/8” - 1/4”

distributeurs à commandes
électro-pneumatique et pneumatique

DISTRIBUTEURS ELECTRO-PNEUMATIQUES, 5/2-5/3 ALIMENTATION SEPAREE

CARACTERISTIQUES TECHNIQUES
Pression d’exercice (5/2 - 5/3): 0÷10bar
Pression d’actionnement (alim.séparée):5/2 : 0,5÷10 bar
5/3 : 2,1÷10 bar
Tension: 24V DC, 24V AC, 110V AC, 220V AC
Indice de protection: IP 65 EN 60529
Type de commande manuelle: monostable
Poids: 0,138Kg

Les bobines sont vendues séparément page 157.

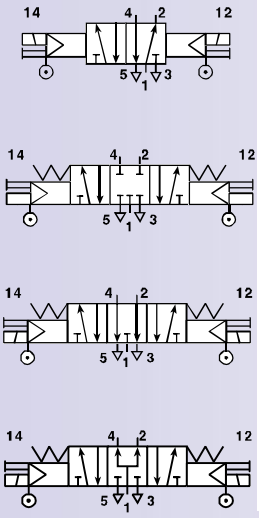

CODE	DESIGNATION
1252125004	EVR 1/8” 22 5 SA BS 00 P
1252135004	EVR 1/4” 22 5 SA BS 00 P
1252126004	EVR 1/8” 22 6 SA RC CC P
1252136004	EVR 1/4” 22 6 SA RC CC P
1252126005	EVR 1/8” 22 6 SA RC CA P
1252136005	EVR 1/4” 22 6 SA RC CA P
1252126006	EVR 1/8” 22 6 SA RC CP P
1252136006	EVR 1/4” 22 6 SA RC CP P

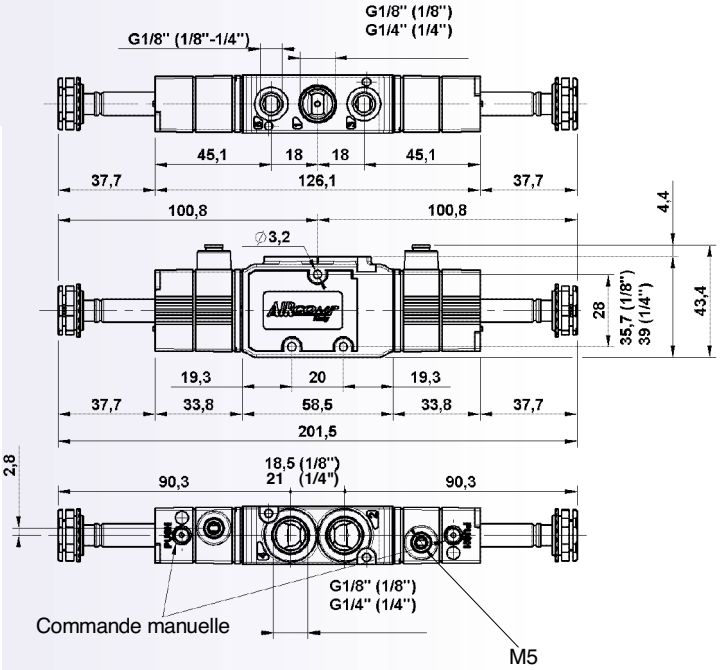

DISTRIBUTEURS A COMMANDE PNEUMATIQUE, 5/2

CARACTERISTIQUES TECHNIQUES
Pression d’exercice: 0÷10bar
Pression de pilotage: 1÷10 bar
Poids: 0,097Kg

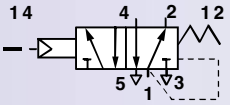

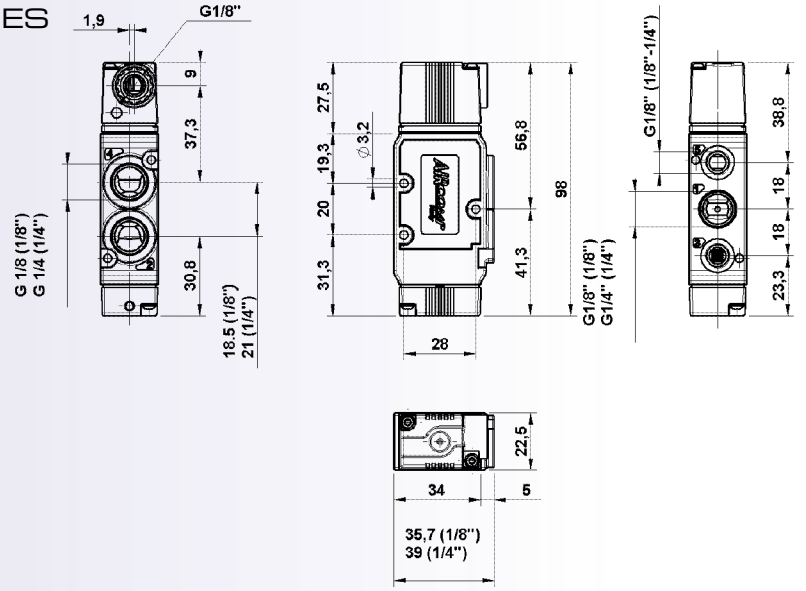

CODE	DESIGNATION
1252225001	VPR 1/8” 22 5 PN PM 00 P
1252235001	VPR 1/4” 22 5 PN PM 00 P

 La société se réserve le droit de modifier à tout moment et sans préavis les cotes d’encombrement qui ne sont données qu’à titre indicatif

COMPOSANTS PNEUMATIQUES

SERIE 125 VPR-VMR 1/8”-1/4”

distributeurs à commandes pneumatique et manuelle

DISTRIBUTEURS A DOUBLE COMMANDE PNEUMATIQUE, 5/2 - 5/3 BISTABLES

	CODE	DESIGNATION
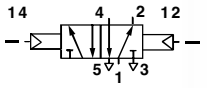	**1252225002**	VPR 1/8” 22 5 PN BS 00 P
	1252235002	VPR 1/4” 22 5 PN BS 00 P
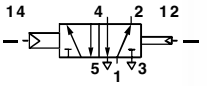	**1252225003**	VPR 1/8” 22 5 PN DF 00 P
	1252235003	VPR 1/4” 22 5 PN DF 00 P
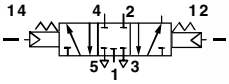	**1252226001**	VPR 1/8” 22 6 PN RC CC P
	1252236001	VPR 1/4” 22 6 PN RC CC P
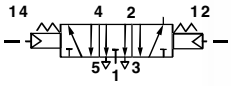	**1252226002**	VPR 1/8” 22 6 PN RC CA P
	1252236002	VPR 1/4” 22 6 PN RC CA P
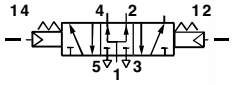	**1252226003**	VPR 1/8” 22 6 PN RC CP P
	1252236003	VPR 1/4” 22 6 PN RC CP P

CARACTERISTIQUES TECHNIQUES
Pression d’exercice: 0÷10 bar
Pression de pilotage: 5/2 : 0,5÷10 bar
5/3 : 2,1÷10 bar
Poids: 0,121 Kg

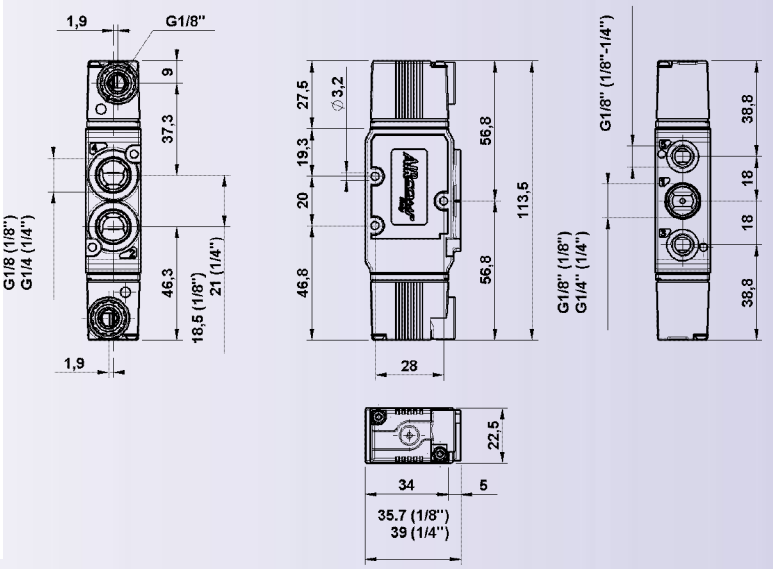

DISTRIBUTEURS A BOUTON “POUSSER-TIRER”, 5/2 - 5/3

CARACTERISTIQUES TECHNIQUES
Pression d’exercice: 0÷10 bar
Poids: 0,120 Kg

	CODE	DESIGNATION
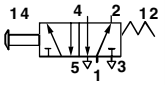	**1252335001**	VMR 1/4” 22 5 TA ML 00 P
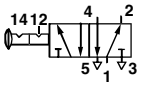	**1252335002**	VMR 1/4” 22 5 TA BS 00 P
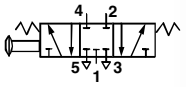	**1252336013**	VMR 1/4” 22 6 TA RC CC P
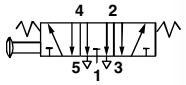	**1252336014**	VMR 1/4” 22 6 TA RC CA P
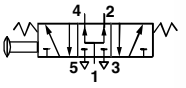	**1252336015**	VMR 1/4” 22 6 TA RC CP P

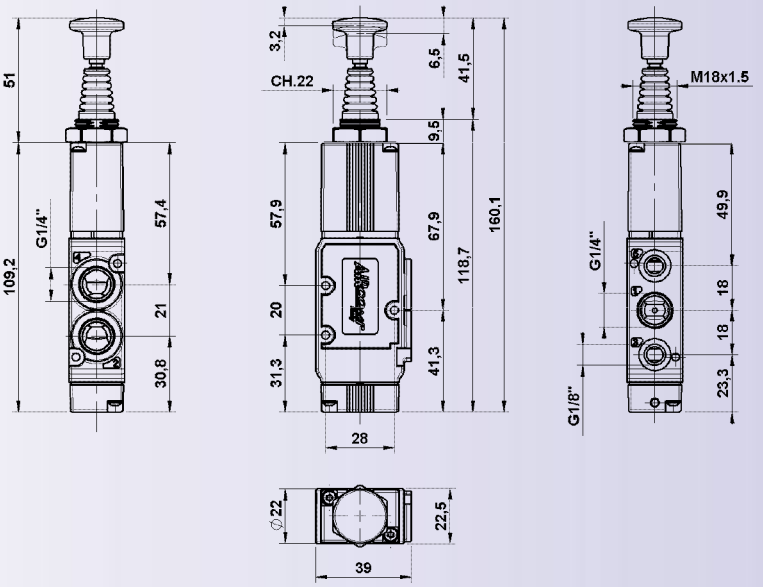

COMPOSANTS PNEUMATIQUES

SERIE 125 VMR 1/4”

distributeurs à commande manuelle

DISTRIBUTEURS A LEVIER AXIAL, 5/2 - 5/3

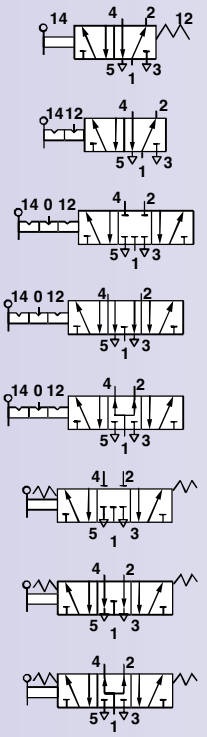

CODE	DESIGNATION
1252335003	VMR 1/4” 22 5 LV ML 00 P
1252335004	VMR 1/4” 22 5 LV BS 00 P
1252336001	VMR 1/4” 22 6 LV ST CC P
1252336002	VMR 1/4” 22 6 LV ST CA P
1252336003	VMR 1/4” 22 6 LV ST CP P
1252336004	VMR 1/4” 22 6 LV RC CC P
1252336005	VMR 1/4” 22 6 LV RC CA P
1252336006	VMR 1/4” 22 6 LV RC CP P

CARACTERISTIQUES TECHNIQUES
Pression d’exercice: 0÷10bar
Poids: 0,119Kg

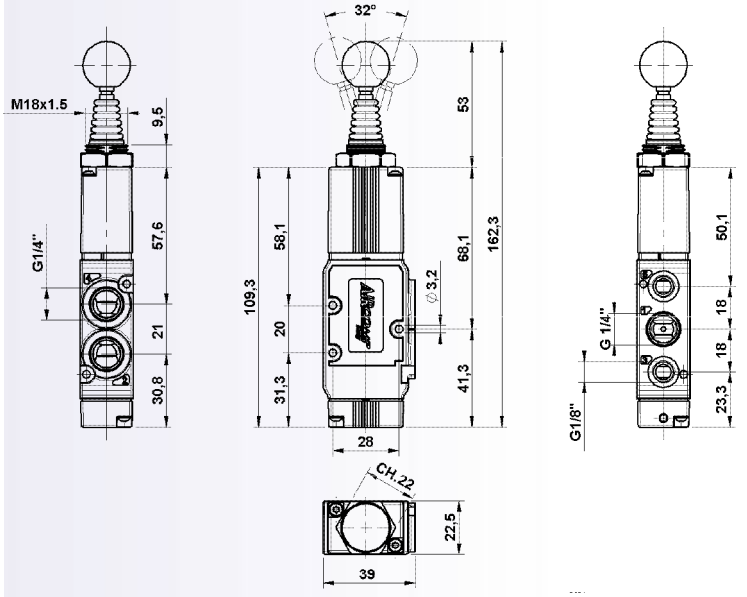

DISTRIBUTEURS A LEVIER 90°, 5/2 - 5/3

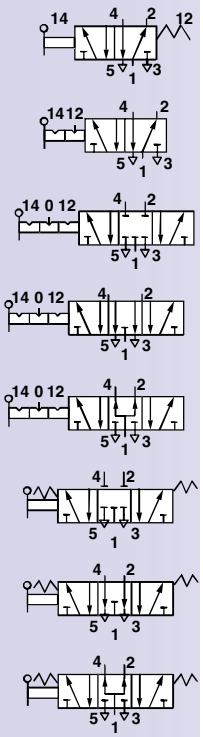

CODE	DESIGNATION
1252335005	VMR 1/4” 22 5 L9 ML 00 P
1252335006	VMR 1/4” 22 5 L9 BS 00 P
1252336007	VMR 1/4” 22 6 L9 ST CC P
1252336008	VMR 1/4” 22 6 L9 ST CA P
1252336009	VMR 1/4” 22 6 L9 ST CP P
1252336010	VMR 1/4” 22 6 L9 RC CC P
1252336011	VMR 1/4” 22 6 L9 RC CA P
1252336012	VMR 1/4” 22 6 L9 RC CP P

CARACTERISTIQUES TECHNIQUES
Pression d’exercice: 0÷10bar
Poids: 0,121Kg

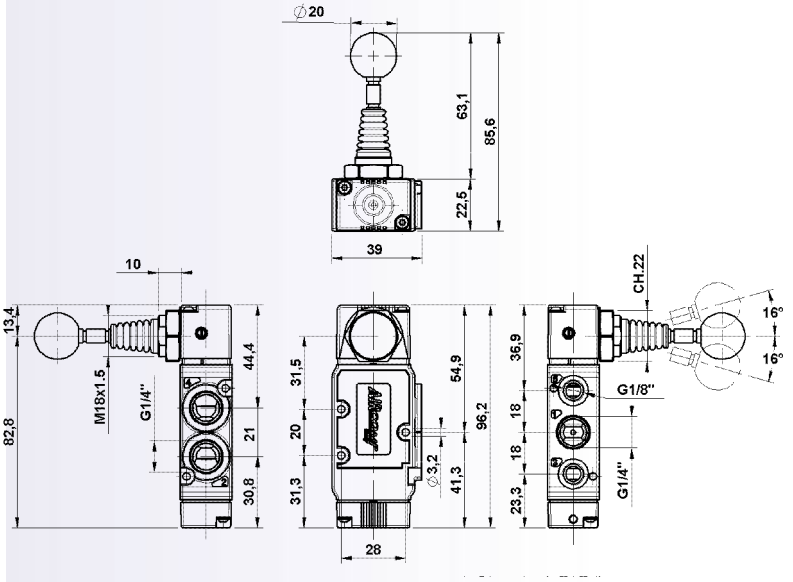

 La société se réserve le droit de modifier à tout moment et sans préavis les cotes d’encombrement qui ne sont données qu’à titre indicatif

COMPOSANTS PNEUMATIQUES

SERIE 125 MER 1/4”

distributeurs à commande mécanique

DISTRIBUTEUR A POUSSOIR, 5/2

CARACTERISTIQUES TECHNIQUES
Pression d’exercice: 0÷10 bar
Force d’actionnement à 6 bar: 39N
Poids: 0,087 Kg

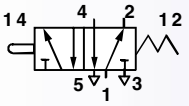

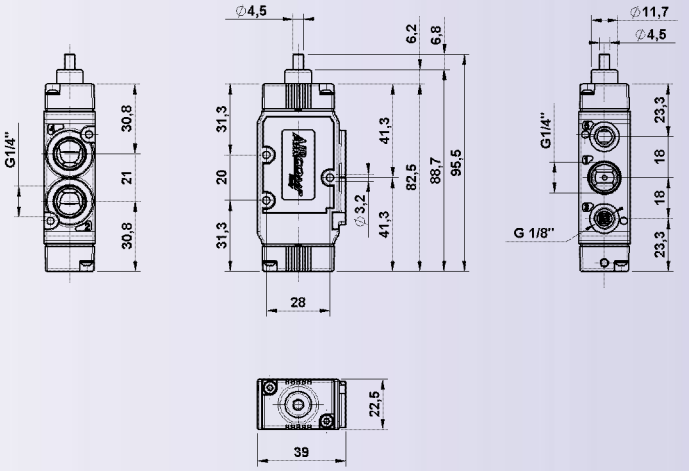

CODE	DESIGNATION
1252435001	MER 1/4” 22 5 PU ML 00 P

DISTRIBUTEUR A POUSSOIR SERVOPILOTE AVEC TRAVERSEE DE CLOISON, 5/2

CARACTERISTIQUES TECHNIQUES
Pression d’exercice: 1÷10 bar
Force d’actionnement à 6 bar: 9N
Poids: 0,102 Kg

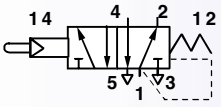

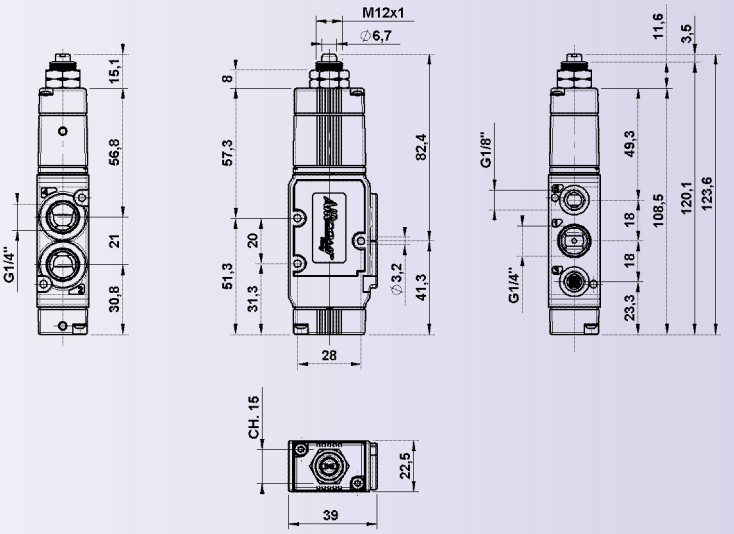

CODE	DESIGNATION
1252535004	MER 1/4” 22 5 PO PM 00 P

DISTRIBUTEURS AVEC LEVIER A GALET, 5/2

CARACTERISTIQUES TECHNIQUES
Pression d’exercice: 0÷10 bar
Force d’actionnement à 6 bar: 16N
Poids: 0,112 Kg

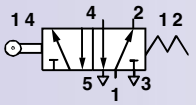

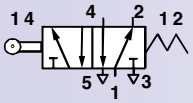

CODE	DESIGNATION
1252435002	MER 1/4” 22 5 RL ML 00 P version avec galet en technopolymère
1252435006	MER 1/4” 22 5 RLC ML 00 P version avec galet à roulement

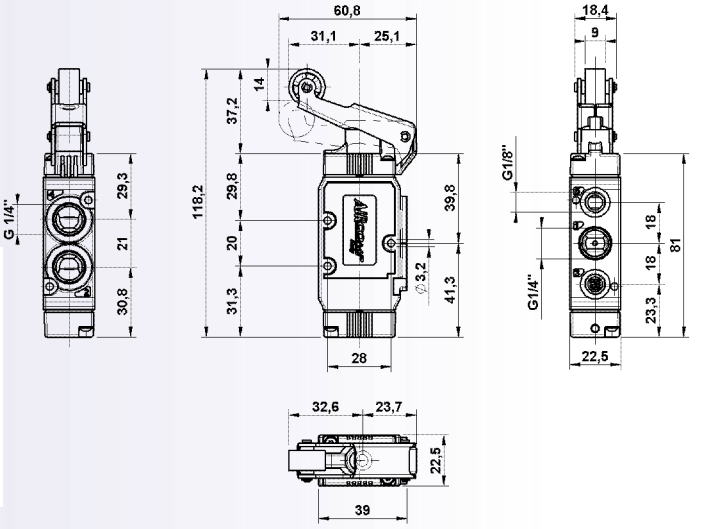

DISTRIBUTEURS AVEC LEVIER A GALET UNIDIRECTIONNEL, 5/2

CARACTERISTIQUES TECHNIQUES
Pression d’exercice: 0÷10 bar
Force d’actionnement à 6 bar: 16N
Poids: 0,118 Kg

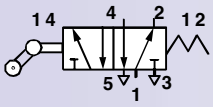

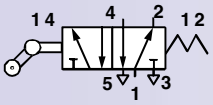

CODE	DESIGNATION
1252435003	MER 1/4” 22 5 RU ML 00 P version avec galet en technopolymère
1252435007	MER 1/4” 22 5 RUC ML 00 P version avec galet à roulement

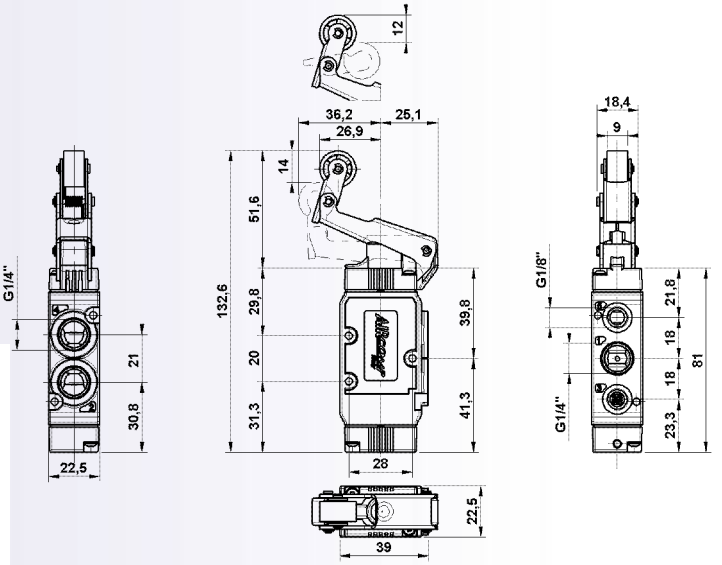

COMPOSANTS PNEUMATIQUES

SERIE 125 MER 1/4”

distributeurs à commande mécanique

DISTRIBUTEUR AVEC LEVIER A GALET SERVOPILOTE, 5/2

CARACTERISTIQUES TECHNIQUES
Pression d’exercice: 1÷10 bar
Force d’actionnement à 6 bar: 4,5N
Poids: 0,106 Kg

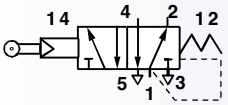

CODE	DESIGNATION
1252535002	MER 1/4” 22 5 RS PM 00 P

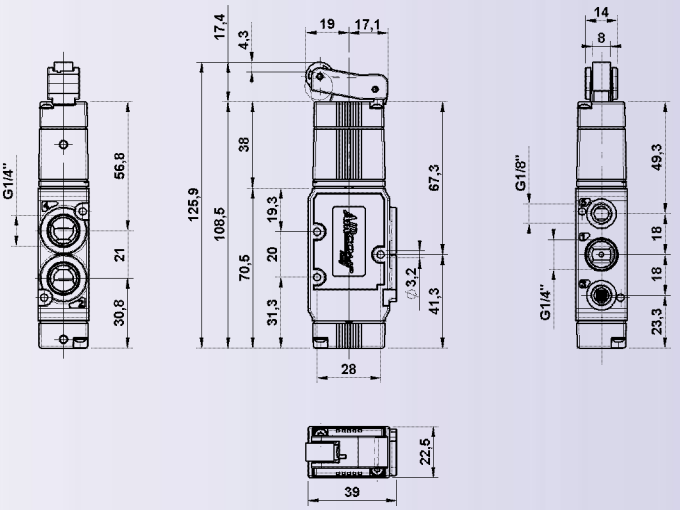

DISTRIBUTEUR A LEVIER SENSIBLE SERVOPILOTE, 5/2

CARACTERISTIQUES TECHNIQUES
Pression d’exercice: 1÷10 bar
Poids: 0,107 Kg

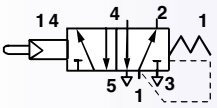

CODE	DESIGNATION
1252535006	MER 1/4” 22 5 LS PM 00 P

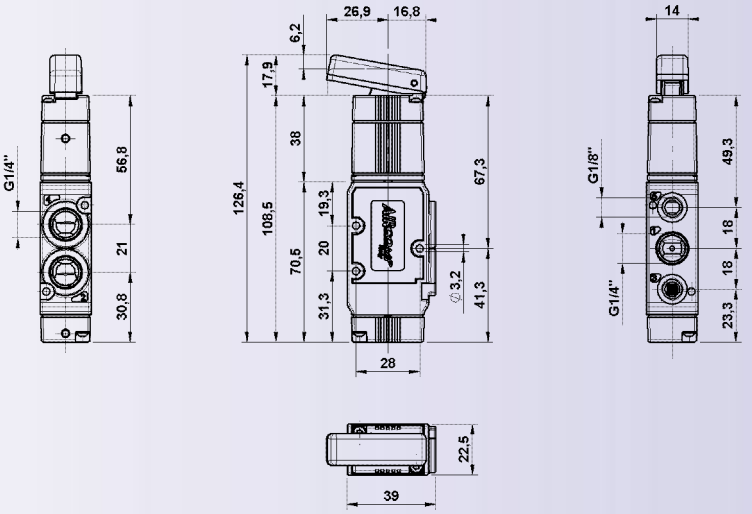

COMPOSANTS PNEUMATIQUES

SERIE 125 MER 1/4”

distributeurs à commande mécanique

DISTRIBUTEUR AVEC COMMANDE A ANTENNE, 5/2

CARACTERISTIQUES TECHNIQUES
Pression d’exercice: 1÷10 bar
Poids: 0,105 Kg

NB: La version avec antenne munie d’une tige filetée et écrou de fixation est disponible sur demande.

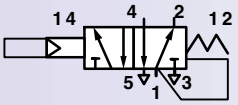

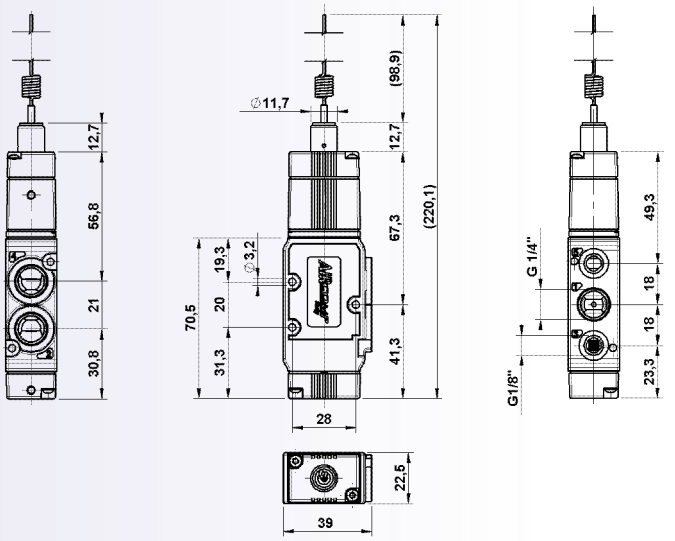

CODE	DESIGNATION
1252535007	MER 1/4” 22 5 AN PM 00 P

DISTRIBUTEUR POUR COMMANDES EN PANNEAU, 5/2

CARACTERISTIQUES TECHNIQUES
Pression d’exercice: 1÷10 bar
Poids: 0,105 Kg

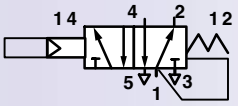

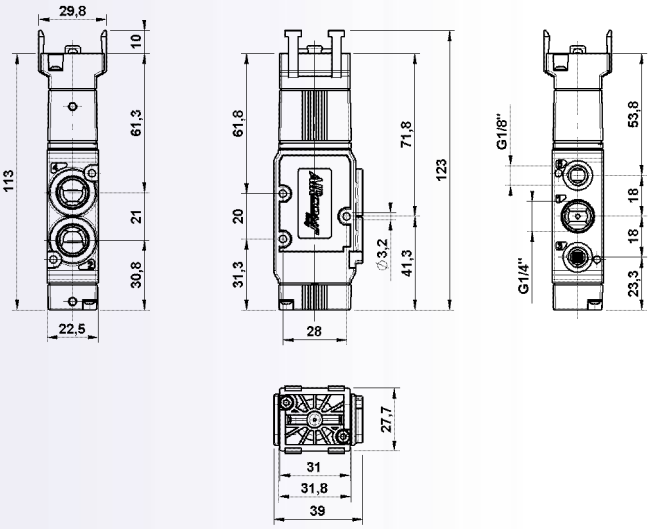

CODE	DESIGNATION
1252535005	MER 1/4” 22 5 PB PM 00 P

CONFIGURATIONS DISPONIBLES (*)

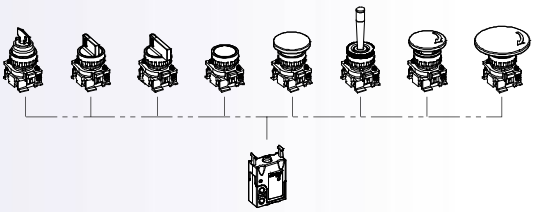

(*) Pour la consultation des codes et des caractéristiques des commandes à panneau voir page 144.

 La société se réserve le droit de modifier à tout moment et sans préavis les cotes d’encombrement qui ne sont données qu’à titre indicatif

COMPOSANTS PNEUMATIQUES

SERIE 125 1/4”-1/8”

embases pour distributeurs 1/4”-1/8”

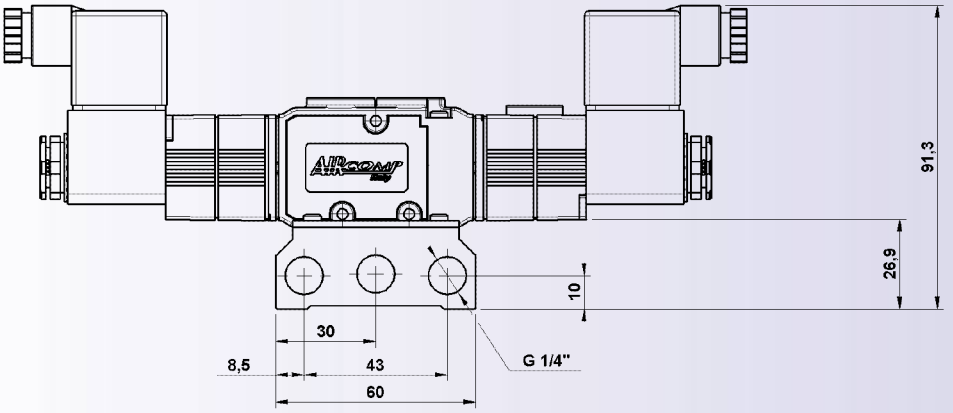

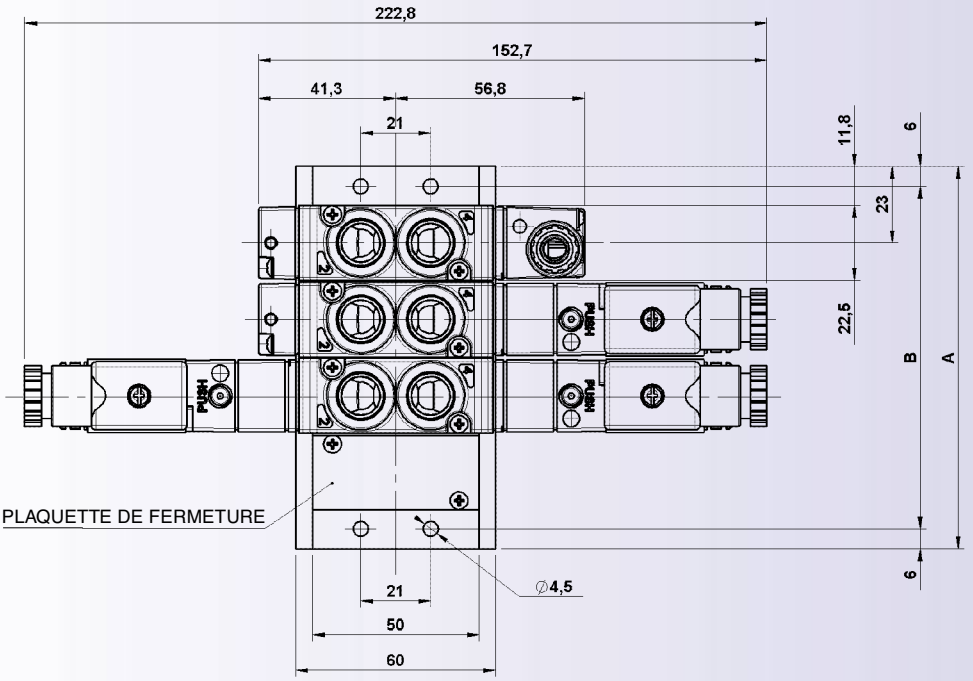

EMBASES

CODE	DESIGNATION	SERIE
1325A00002	STB 22 2 POS BSP	125 1/8”-1/4”
1325A00003	STB 22 3 POS BSP	125 1/8”-1/4”
1325A00004	STB 22 4 POS BSP	125 1/8”-1/4”
1325A00005	STB 22 5 POS BSP	125 1/8”-1/4”
1325A00006	STB 22 6 POS BSP	125 1/8”-1/4”
1325A00007	STB 22 7 POS BSP	125 1/8”-1/4”
1325A00008	STB 22 8 POS BSP	125 1/8”-1/4”
1325A00009	STB 22 9 POS BSP	125 1/8”-1/4”
1325A00010	STB 22 10 POS BSP	125 1/8”-1/4”

DIMENSIONS

NOMBRE DE POSTES	A	B
2	69	57
3	92	80
4	115	103
5	138	126
6	161	149
7	184	172
8	207	195
9	230	218
10	253	241

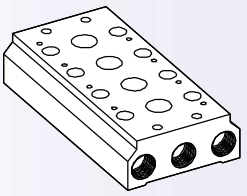

KIT PLAQUETTE DE FERMETURE
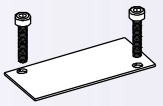
CODE	DESIGNATION	SERIE
1325A00013	KIT PLAQUETTE DE FERMETURE	125 1/8”-1/4”